Drosselventil in P

Cetop 03 - NG6

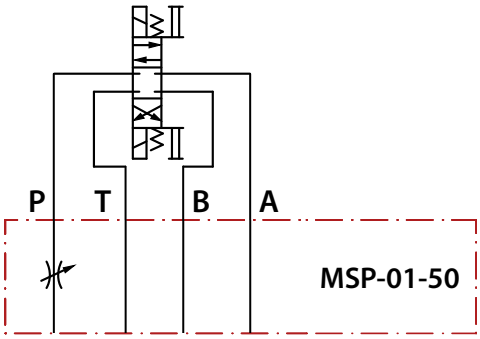

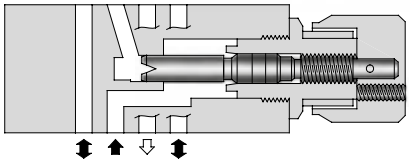

Das Drosselventil beeinflusst die Geschwindigkeit der Verbraucher durch die Veränderung des Öffnungsquerschnitts. Da das Ventil weder Druck- noch Temperatur kompensiert ist, verändert sich die Geschwindigkeit es Verbrauchers mit unterschiedlichem Druck und unterschiedlicher Viskosität.

Bestell-Nr.	Bezeichnung	Arbeitsleitung	Max. Arbeitsdruck
260Y-065-01000	MSP-01-50	P	350bar

MSP-01-50

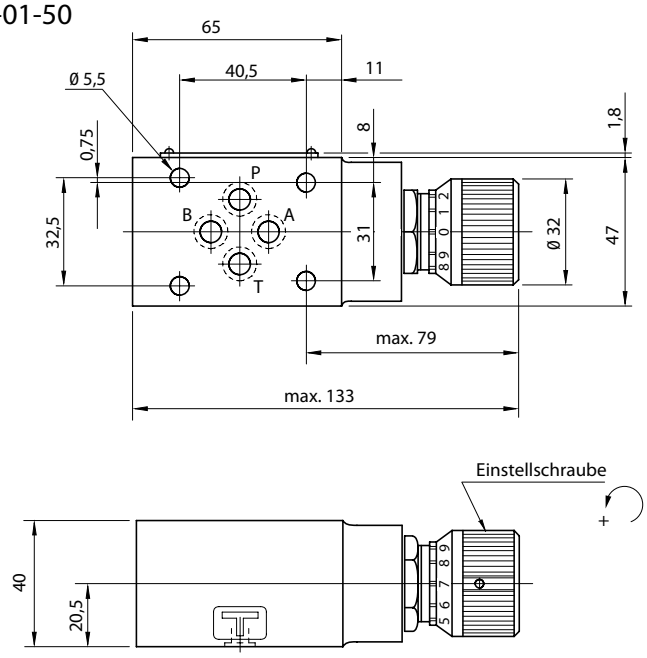

Druckverlust bei komplett geöffneter Drossel vs. Volumenstrom

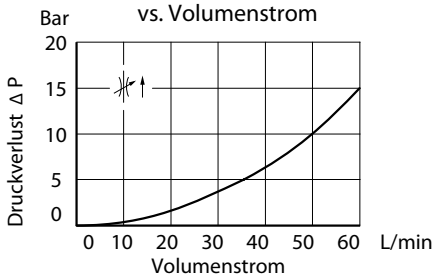

Druckverlust vs. Volumenstrom

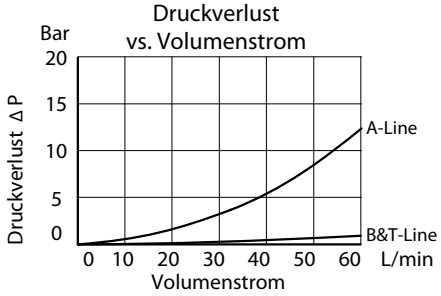

Die Inhalte der Seiten wurden mit größter Sorgfalt erstellt. Für die Richtigkeit, Vollständigkeit und Aktualität der Inhalte können wir jedoch keine Gewähr übernehmen.
Nachdruck bzw. Kopie, auch auszugsweise, der Inhalte, Grafiken und Fotos ist ohne ausdrückliche Zustimmung der Geschäftsführung unzulässig.
Die angegebenen technischen Daten und Abmessungen sind nicht bindend. Wir behalten uns das Recht vor, jederzeit und ohne Ankündigung, Änderungen vorzunehmen.